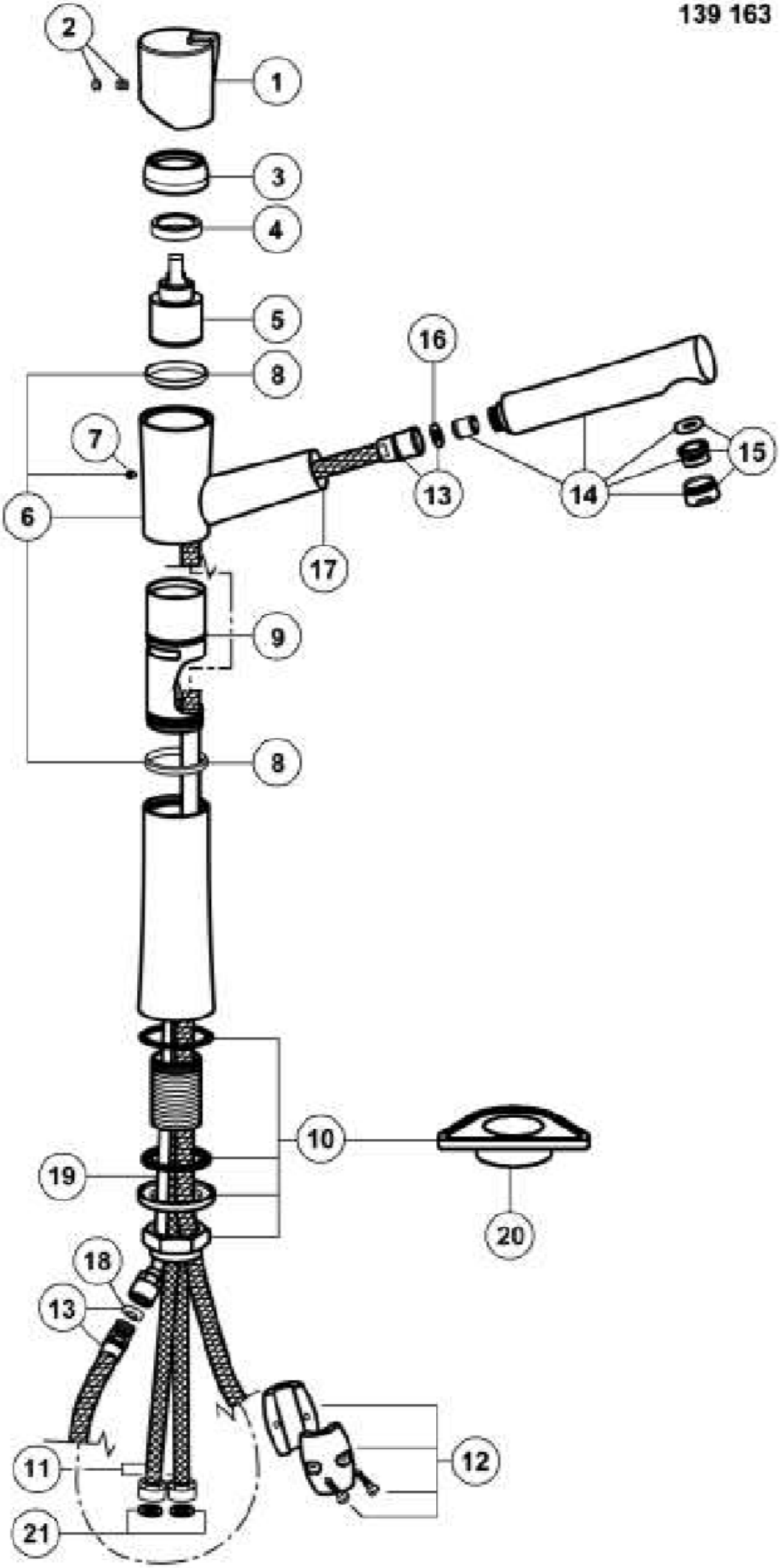139 163