Focus
toiletkraan 70 voor koud water zonder afvoer
Oppervlakte finish: **chroom** Artikelnummer: **31130000**

Explosietekening
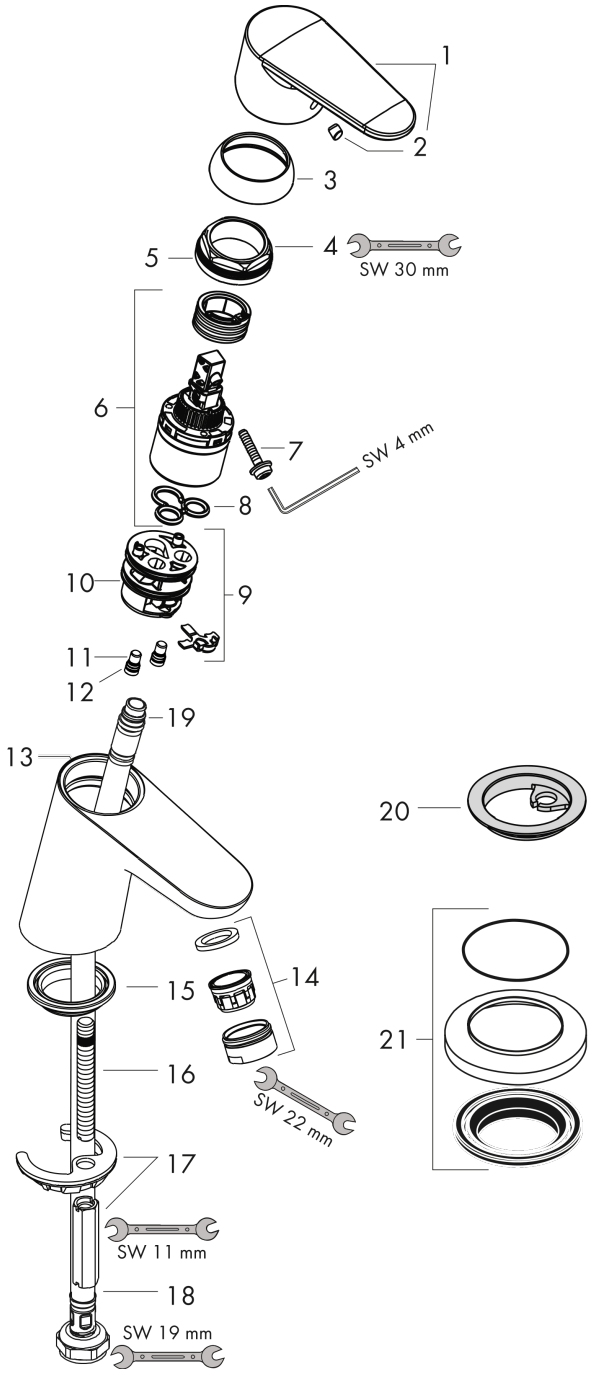
Bouwjaar: **>04/17**