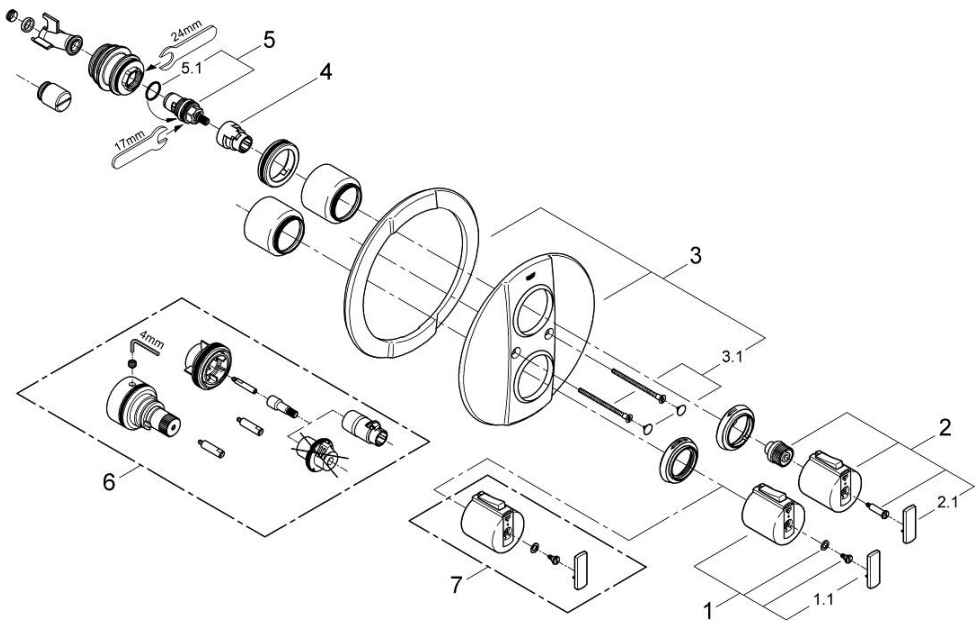

1	Instelknop	47742000
1.1	Afdekkapje	1007500
2	Greep met spaarknop	47745000
2.1	Afdekkapje	1007500
3	Rozet	47749000
3.1	Schroeven	46088000
4	Aanslag	10093000
5	Keramisch bovendeel 1/2"	45346000
6	Verlengingsset 27,5 mm	47780000
7	Instelknop	47286000